CaseGuru Трудовик

Аккумуляторный мультиинструмент 5 в 1: ударный гайковерт, ударная дрель-шуруповерт, перфоратор, цепная пила, УШМ

Руководство пользователя



2 аккумулятора
2000 мАч и 4000 мАч

Ударная дрель-шуруповерт
Крутящий момент 80 Нм, диаметр патрона 13 мм

Перфоратор
Частота вращения до 700 об/мин, частота ударов до 3100 уд/мин

УШМ
Частота вращения до 8500 об/мин, диаметр диска 125 мм

Ударный гайковерт
Частота вращения до 2500 об/мин, частота ударов до 2600 уд/мин

Цепная пила
Частота вращения до 6700 об/мин, скорость цепи 9,92 м/с

СОДЕРЖАНИЕ

Меры предосторожности 3
Обзор устройства 7
Эксплуатация устройства 8
Обслуживание устройства 18
Технические характеристики 19
Гарантийный талон 21

МЕРЫ ПРЕДОСТОРОЖНОСТИ

Пожалуйста, внимательно прочитайте и примите к сведению следующие меры предосторожности, чтобы безопасно и правильно использовать это устройство во избежание рисков получения травм или повреждений.

Безопасность рабочего места

- Рабочее место должно быть чистым и хорошо освещенным. Загромождение или недостаточное освещение рабочей зоны повышает риск возникновения несчастных случаев.
- Не используйте устройство в условиях повышенной опасности возгорания или взрыва. Например, рядом с легковоспламеняющимися жидкостями, газами или пылью. Во время работы устройство может создавать искры, которые способны воспламенить горючие пары или пыль.
- Не допускайте присутствия детей или посторонних лиц вблизи рабочей зоны при использовании устройства. Фрагменты обрабатываемой заготовки или поврежденной оснастки могут отлететь и травмировать окружающих.

Электробезопасность

- Избегайте контакта с заземленными поверхностями, такими как трубы, радиаторы, батареи отопления или холодильники. Такой контакт увеличивает риск поражения электрическим током.
- Берегите устройство от дождя и влаги. Попадание воды внутрь корпуса устройства увеличивает риск поражения электрическим током.

Личная безопасность

- Работа с устройством требует внимания и сосредоточенности. Не допускается использование устройства в состоянии усталости или под воздействием алкоголя, медикаментов и других веществ, снижающих реакцию. Даже небольшая неосторожность может привести к серьезной травме.
- При работе с устройством необходимо использовать подходящую рабочую одежду. Свободная одежда, украшения и длинные волосы должны быть убраны — они могут быть затянуты вращающимися частями устройства.
- Необходимо исключить непреднамеренный запуск устройства. Перед установкой аккумулятора следует убедиться в том, что переключатель направления вращения находится в среднем положении. При транспортировке устройства переключатель направления вращения всегда должен находиться в среднем положении.
- Всегда занимайте устойчивое положение и сохраняйте равновесие. Правильное положение тела обеспечивает надежный контроль над устройством в неожиданных ситуациях.
- При выполнении работ необходимо применять средства индивидуальной защиты, в том числе защитные очки. Состав применяемых средств защиты (защитная маска, нескользящая обувь, каска, средства защиты органов слуха) определяется в зависимости от характера выполняемых работ и снижает риск получения травм.

МЕРЫ ПРЕДОСТОРОЖНОСТИ

Эксплуатация и обслуживание устройства

- Не используйте устройство с неисправной кнопкой запуска. Некорректная работа кнопки может привести к потере контроля над устройством.
- Не перегружайте устройство — оно работает эффективнее и безопаснее в пределах предусмотренных характеристик.
- Перед настройкой, заменой аксессуаров или хранением устройства извлеките аккумулятор — это снижает риск случайного запуска.
- Храните неиспользуемое устройство в недоступном для детей месте. Не допускайте к работе лиц, не ознакомленных с данным устройством или инструкцией.
- Регулярно обслуживайте устройство и аксессуары. Проверяйте отсутствие перекоса и заклинивания подвижных частей, повреждений деталей и других неисправностей, которые могут повлиять на работу устройства. Перед использованием поврежденное устройство должно быть отремонтировано.
- Держите режущую оснастку чистой и заточенной. Хорошо обслуживаемая оснастка с острыми режущими кромками реже заклинивает и легче контролируется.
- Используйте устройство, аксессуары и оснастку в соответствии с данной инструкцией, учитывая условия эксплуатации и характер выполняемой работы. Использование устройства не по назначению может привести к опасной ситуации.
- Рукоятки и поверхности для удержания устройства должны быть сухими и чистыми.

Эксплуатация и обслуживание аккумулятора

- Зарядка аккумулятора должна осуществляться исключительно с использованием зарядного устройства, рекомендованного производителем: другие модели аккумулятора могут привести к повреждению устройства. Применение зарядного устройства, не предназначенного для данного типа аккумулятора, может стать причиной возгорания. Перед каждым использованием необходимо проверять техническое состояние зарядного устройства, кабеля и разъемов.
- Хранение аккумулятора в непосредственной близости от токопроводящих металлических предметов (скрепок, монет, ключей, гвоздей, шурупов и аналогичных изделий) не допускается. Замыкание контактов аккумулятора может привести к возгоранию или пожару.
- Если время работы устройства заметно сократилось, немедленно прекратите использование. Это может привести к перегреву, ожогам и даже взрыву.
- При ненадлежащем обращении или повреждении аккумулятора возможна утечка электролита. Контакт с электролитом не допускается; при его попадании на кожу необходимо немедленно промыть пораженный участок водой, при попадании в глаза — незамедлительно обратиться за медицинской помощью. Все компоненты, подвергшиеся воздействию электролита, подлежат осмотру, очистке или замене. Электролит может вызывать раздражение тканей и химические ожоги.

МЕРЫ ПРЕДОСТОРОЖНОСТИ

- Разборка аккумулятора не допускается ввиду риска короткого замыкания и выделения паров, способных вызвать раздражение дыхательных путей. При появлении паров необходимо обеспечить вентиляцию помещения; при жалобах на плохое самочувствие — обратиться за медицинской помощью.
- Не допускайте длительного воздействия прямых солнечных лучей или открытого огня на аккумулятор, так как это может вызвать его перегрев и привести к взрыву. Если аккумулятор нагрелся, дайте ему остыть перед зарядкой.
- Если устройство долго не используется, аккумулятор следует подзаряжать каждые 6 месяцев.

Эксплуатация и обслуживание зарядного устройства

- Не допускайте попадания дождя, снега и влаги на зарядное устройство. Храните устройство в сухом помещении и не оставляйте его на улице.
- Никогда не переносите зарядное устройство, удерживая его за кабель питания, и не тяните за кабель питания, чтобы отключить устройство от розетки.
- После завершения зарядки, а также перед обслуживанием или очисткой всегда отключайте зарядное устройство от сети.
- Следите за тем, чтобы кабель питания был расположен так, чтобы на него нельзя было наступить, зацепиться за него или повредить его каким-либо образом. Несоблюдение этого требования может привести к травмам.
- Не используйте зарядное устройство при поврежденном кабеле или штекере питания. При обнаружении повреждений их необходимо немедленно заменить.
- Не используйте зарядное устройство после сильного удара, падения или любого другого повреждения. Перед дальнейшим использованием передайте его квалифицированному специалисту для проверки и ремонта.
- Ни при каких обстоятельствах не разбирайте зарядное устройство самостоятельно. Неправильная сборка после разборки может привести к возгоранию или поражению электрическим током.
- Зарядное устройство не предназначено для использования маленькими детьми и людьми, нуждающимися в постоянном присмотре, без надзора ответственного лица.
- Ремонт устройства должен осуществляться только квалифицированным специалистом с использованием оригинальных запасных частей. Не пытайтесь самостоятельно модифицировать или ремонтировать устройство.

Особые указания по технике безопасности

- Использование устройства в целях, не предусмотренных настоящей инструкцией, не допускается.
- Держите устройство только за изолированные поверхности рукоятки, если при работе есть риск контакта со скрытой электропроводкой. При соприкосновении с кабелем под напряжением металлические части устройства также могут оказаться под напряжением, что приведет к поражению электрическим током.

МЕРЫ ПРЕДОСТОРОЖНОСТИ

- Если устройство не используется, всегда переводите переключатель направления вращения в среднее положение.
- Не прикасайтесь к сверлу или обрабатываемой детали сразу после окончания работы. Они могут быть очень горячими и вызвать ожог.
- Некоторые обрабатываемые материалы могут содержать токсичные вещества. Избегайте вдыхания пыли и контакта материала с кожей. Соблюдайте меры предосторожности, указанные производителем материала.

Дополнительные рекомендации по продлению срока службы аккумулятора

- Заряжайте аккумулятор не дожидаясь того момента, когда он полностью разрядится. Как только Вы заметили снижение мощности устройства, немедленно прекратите работу и поставьте аккумулятор на зарядку.
- Не заряжайте полностью заряженный аккумулятор повторно. Перезаряд сокращает срок службы аккумулятора.
- Заряжайте аккумулятор при температуре окружающей среды от +5 °C до +40 °C.

ОБЗОР УСТРОЙСТВА

Схема основного блока

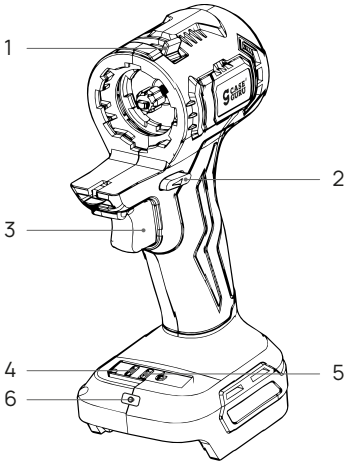

1. Фиксатор насадки
2. Переключатель реверса
3. Кнопка запуска
4. Индикатор скорости
5. Индикатор заряда аккумулятора
6. Подсветка

Фиксатор насадки

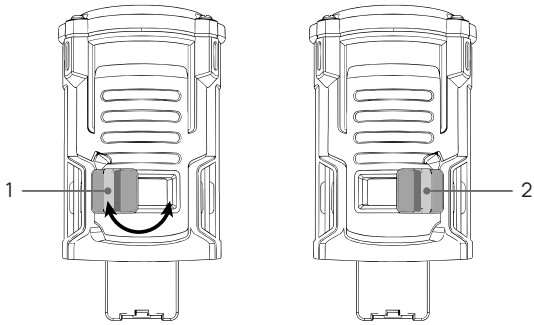

1. Заблокировано
2. Разблокировано

Комплектация

1. Основной блок — 1 шт.
2. Аккумулятор 2000 мАч — 1 шт.
3. Аккумулятор 4000 мАч — 1 шт.
4. Зарядное устройство — 1 шт.
5. Антивибрационная рукоять — 1 шт.
6. Насадки — 5 шт.:

- Ударный гайковерт (+3 ударных торцевых головки)
- Ударная дрель-шуруповерт
- Перфоратор (+ 2 бура по бетону)
- Цепная пила (+защитный кожух)
- Угловая шлифовальная машина (+защитный кожух, ключ и диск)

7. Шестигранный ключ — 1 шт.
8. Кейс для хранения — 1 шт.
9. Руководство пользователя — 1 шт.

ЭКСПЛУАТАЦИЯ УСТРОЙСТВА

Зарядка аккумулятора

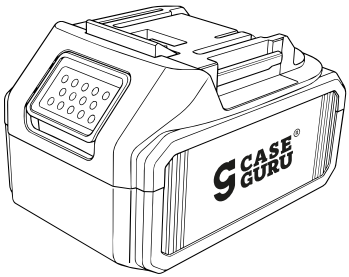

Перед использованием устройства зарядите аккумулятор следующим образом:

1. Подключите зарядное устройство к аккумулятору.
2. Подключите зарядное устройство к электрической сети. Время полной зарядки:

- аккумулятор 2000 мАч — 60 минут;
- аккумулятор 4000 мАч — 120 минут.

3. После окончания зарядки отключите зарядное устройство от сети.

⚠ Внимание!

- Перед первым использованием устройства обязательно полностью зарядите аккумулятор.
- Зарядное устройство предназначено только для зарядки данного аккумуляторного блока. Не используйте его для других целей и не пытайтесь заряжать аккумуляторы других производителей.

Установка и снятие аккумулятора

⚠ **Внимание:** надежно удерживайте устройство и аккумулятор при установке или снятии. Падение устройства или аккумулятора может привести к их повреждению.

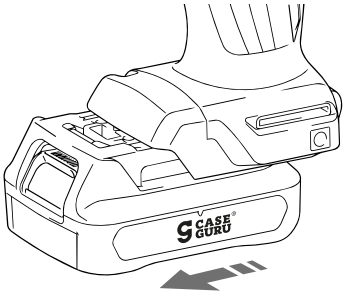

Для установки аккумулятора совместите направляющий выступ аккумулятора с пазом в корпусе устройства и вставьте его до фиксации. Убедитесь, что аккумулятор полностью зафиксирован — должен прозвучать характерный щелчок.

Для снятия аккумулятора нажмите кнопку фиксатора на передней части аккумуляторного блока и извлеките аккумулятор из устройства.

Запуск устройства

- Чтобы включить устройство, нажмите и удерживайте кнопку запуска.
- Чтобы остановить устройство, отпустите кнопку запуска.
- Скорость вращения регулируется силой нажатия на кнопку запуска.

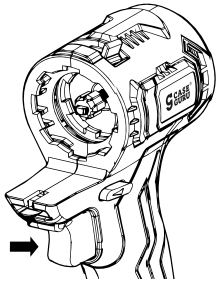

ЭКСПЛУАТАЦИЯ УСТРОЙСТВА

Примечание: если после отпускания кнопки запуска устройство не останавливается, обратитесь к квалифицированному специалисту для проверки и ремонта.

Переключение направления вращения

Устройство оснащено переключателем реверса для изменения направления вращения.

Переведите переключатель направления вращения из положения B в A для вращения по часовой стрелке.

Переведите переключатель направления вращения из положения A в B для вращения против часовой стрелки. Когда переключатель направления вращения находится в среднем положении, кнопка запуска блокируется, и устройство не запускается.

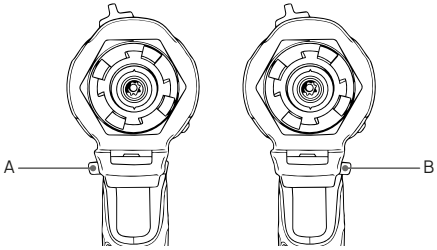

⚠ **Внимание:**

1. Перед началом работы всегда проверяйте направление вращения.
2. Переключайте реверс только после полной остановки устройства. Изменение направления вращения до полной остановки может привести к повреждению устройства.
3. Когда устройство не используется, всегда устанавливайте переключатель направления вращения в среднее положение.

Примечание: перед выполнением любых работ с устройством убедитесь, что переключатель направления вращения переведен в среднее положение, а аккумулятор извлечен.

Режимы работы

1. Индикатор скорости
2. Индикатор уровня заряда аккумулятора
3. Кнопка переключения режимов

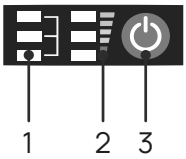

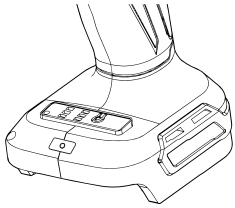

Индикация скорости

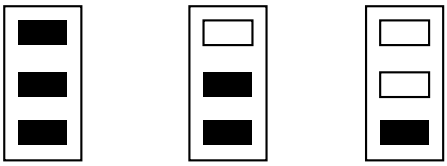

Высокая скорость | Средняя скорость | Низкая скорость

ЭКСПЛУАТАЦИЯ УСТРОЙСТВА

Индикация уровня заряда аккумулятора

Световые индикаторы

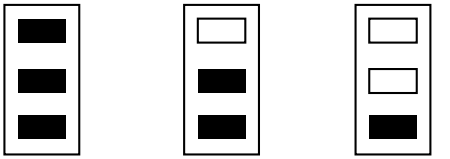

75% - 100% 50% - 75% 25% - 50%

Примечание: в зависимости от условий эксплуатации и температуры окружающей среды отображаемый уровень заряда может незначительно отличаться от фактического.

Системы безопасности аккумулятора и зарядного устройства

Защита от перезаряда

Система защиты предотвращает превышение допустимого уровня заряда аккумулятора. По достижении полной емкости зарядное устройство автоматически прекращает подачу тока, предотвращая перегрев и повреждение внутренних компонентов аккумулятора.

Защита от глубокого разряда

Встроенная система защиты аккумулятора предотвращает снижение напряжения ниже допустимого уровня, обеспечивая сохранность элементов питания и продлевая срок службы аккумулятора.

Защита от перегрева

Аккумулятор оснащен встроенным термическим датчиком, который отключает процесс зарядки при перегреве. Эта система также блокирует работу инструмента, если температура аккумулятора становится слишком высокой в процессе эксплуатации — например, при перегрузке или длительной непрерывной работе. Время остывания может составлять до 30 минут — в зависимости от температуры окружающей среды и условий работы.

Защита от перегрузки по току

В случае перегрузки и превышения допустимого тока потребления аккумулятор временно прекращает подачу питания для защиты внутренних компонентов. После снижения нагрузки до безопасного уровня устройство автоматически возобновляет работу. Восстановление может занять несколько секунд.

Защита от короткого замыкания

При коротком замыкании система защиты мгновенно отключает аккумулятор, предотвращая дальнейшую подачу питания. Это исключает риск повреждения как аккумулятора, так и инструмента.

ЭКСПЛУАТАЦИЯ УСТРОЙСТВА

Ударная дрель-шуруповерт

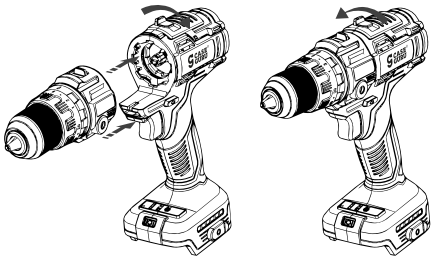

Разблокировано Заблокировано

Установка насадки:

1. Установите кнопку фиксатора насадки в положение «Разблокировано».
2. Совместите направляющий выступ насадки с направляющим пазом и вставьте насадку параллельно основанию устройства.
3. Переведите кнопку фиксатора в положение «Заблокировано».

Снятие насадки:

1. Переведите кнопку фиксатора насадки в положение «Разблокировано».
2. Аккуратно извлеките насадку параллельно корпусу устройства.

Установка и снятие оснастки

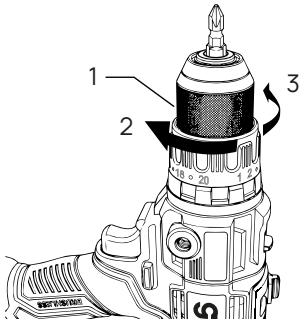

1. Муфта патрона
2. Закрыть
3. Открыть

- Чтобы установить оснастку, поверните муфту патрона против часовой стрелки, чтобы раскрыть зажим. Вставьте оснастку в патрон до упора. Затем поверните муфту патрона по часовой стрелке, чтобы зажать оснастку.
- Чтобы снять оснастку, удерживайте муфту патрона и поверните патрон против часовой стрелки.

Настройка крутящего момента

Крутящий момент можно настроить в 20 положениях при помощи поворота регулировочного кольца. Минимальному значению крутящего момента соответствует цифра 1. По мере увеличения номера значение крутящего момента также увеличивается. Максимальному значению крутящего момента соответствует цифра 20.

Перед началом основной работы рекомендуется выполнить пробное закручивание шурупа в обрабатываемый материал или в аналогичный образец материала, чтобы определить подходящий уровень крутящего момента для конкретной задачи.

ЭКСПЛУАТАЦИЯ УСТРОЙСТВА

1. Кольцо выбора режима работы
2. Регулировочное кольцо
3. Шкала значений
4. Указатель

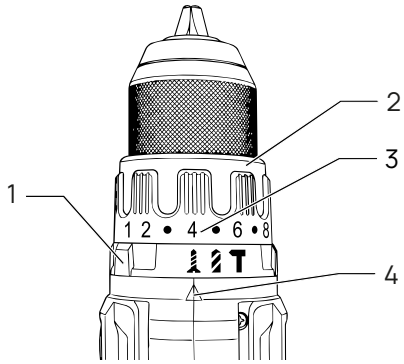

Устройство поддерживает три режима работы:

- **Режим сверления** — только вращение;
- **Режим ударного сверления** — вращение с ударом;
- **Режим закручивания** — вращение с ограничением крутящего момента.

Выберите режим, соответствующий выполняемой задаче. Для этого поверните кольцо выбора режима и совместите нужное обозначение со стрелкой на корпусе устройства.

Примечание: регулировочное кольцо должно быть установлено точно напротив нужного обозначения. Работа устройства при промежуточном положении кольца может привести к повреждению устройства.

⚠ **Внимание:**

При переключении из режима сверления в другой режим кольцо выбора режима может переключаться с усилием. В этом случае кратковременно включите устройство в текущем режиме, затем остановите его и повторно установите кольцо в нужное положение.

Переключение скоростного режима

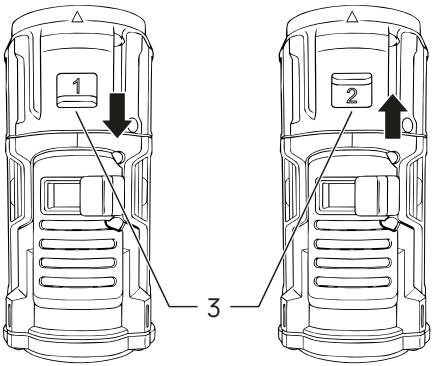

1. 1 скоростной режим
2. 2 скоростной режим
3. Переключатель скорости

Чтобы изменить скоростной режим, сначала отпустите кнопку запуска, затем переведите переключатель скоростей в положение 1 или 2.

Перед началом работы обязательно убедитесь, что переключатель скоростей установлен в нужное положение. Используйте скоростной режим, соответствующий выполняемой задаче.

ЭКСПЛУАТАЦИЯ УСТРОЙСТВА

Скоростной режим	Крутящий момент	Назначение
1	Высокий	Высокая нагрузка
2	Низкий	Низкая нагрузка

Ударный гайковерт

Установка и снятие насадки

Установка насадки:

1. Установите кнопку фиксатора насадки в положение «Разблокировано».
2. Совместите направляющий выступ насадки с направляющим пазом и вставьте насадку параллельно основанию устройства.
3. Переведите кнопку фиксатора в положение «Заблокировано».

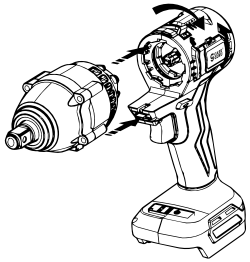

Разблокировано

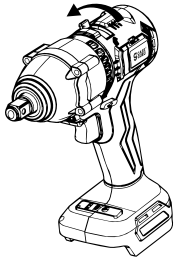

Заблокировано

Снятие насадки:

1. Переведите кнопку фиксатора насадки в положение «Разблокировано».
2. Аккуратно извлеките насадку параллельно корпусу устройства.

Примечание: требуемый момент затяжки зависит от типа и размера крепежа. Проверяйте момент затяжки динамометрическим ключом.

Выбор ударной торцевой головки

Всегда используйте ударную торцевую головку подходящего размера для болтов и гаек.

Использование неподходящей ударной торцевой головки может привести к неправильному моменту затяжки, нестабильной работе и повреждению крепежа.

Ударная торцевая головка без стопорного кольца и штифта

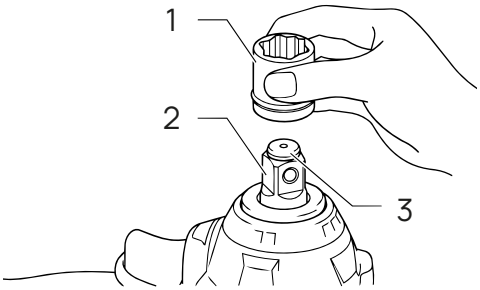

1. Ударная торцевая головка
2. Приводной квадрат
3. Стопорное кольцо

ЭКСПЛУАТАЦИЯ УСТРОЙСТВА

Ударная торцевая головка со стопорным кольцом и штифтом

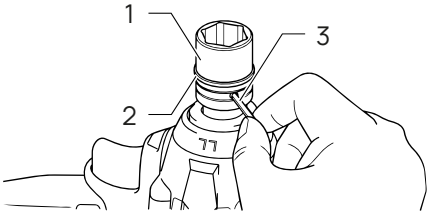

1. Ударная торцевая головка
2. Уплотнительное кольцо
3. Штифт

Цепная пила

Установка и снятие насадки

1. Установите кнопку фиксатора насадки в положение «Разблокировано».
2. Совместите направляющий выступ насадки с направляющим пазом и вставьте насадку параллельно основанию устройства.
3. Переведите кнопку фиксатора в положение «Заблокировано».

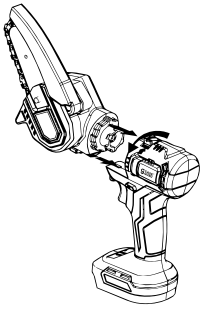

Разблокировано

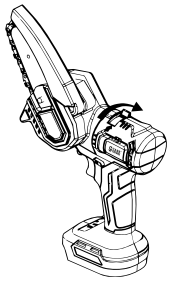

Заблокировано

Снятие насадки:

1. Переведите кнопку фиксатора насадки в положение «Разблокировано».
2. Аккуратно извлеките насадку параллельно корпусу устройства.

Установка и снятие пильной цепи

⚠ **Внимание:** сразу после работы пильная цепь и направляющая шина могут быть сильно нагреты. Перед обслуживанием дождитесь их полного остывания.

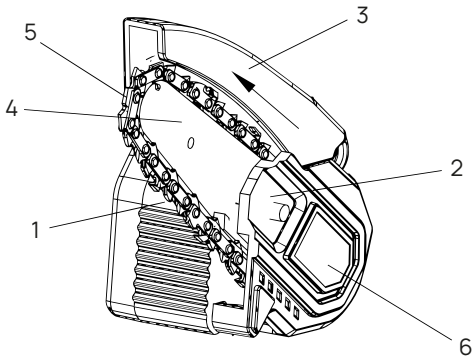

1. Винт регулировки натяжения цепи
2. Фиксирующая гайка
3. Защитный кожух
4. Направляющая шина
5. Пильная цепь
6. Крышка ведущей звездочки

Примечание: проверьте правильность установки цепи. Направление движения цепи должно совпадать с обозначением на корпусе цепной пилы.

ЭКСПЛУАТАЦИЯ УСТРОЙСТВА

Снятие пильной цепи

1. Освободите тормоз цепи, потянув защитный кожух.
2. Ослабьте винт регулировки натяжения цепи и фиксирующую гайку.
3. Снимите крышку ведущей звездочки, затем снимите пильную цепь и направляющую шину с корпуса цепной пилы.

Угловая шлифовальная машина

Установка и снятие насадки

1. Установите кнопку фиксатора насадки в положение «Разблокировано».
2. Совместите направляющий выступ насадки с направляющим пазом и вставьте насадку параллельно основанию устройства.
3. Переведите кнопку фиксатора в положение «Заблокировано».

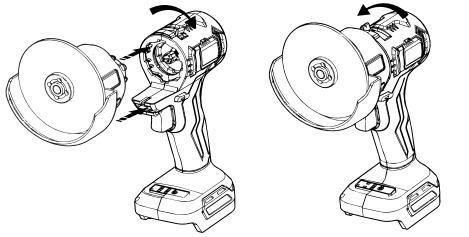

Разблокировано Заблокировано

Снятие насадки:

1. Переведите кнопку фиксатора насадки в положение «Разблокировано».
2. Аккуратно извлеките насадку параллельно корпусу устройства.

Примечание: запрещено нажимать кнопку блокировки шпинделя во время вращения диска. Это может привести к повреждению устройства.

- Блокировка шпинделя

Нажмите кнопку блокировки шпинделя, чтобы предотвратить вращение шпинделя при установке или снятии оснастки.

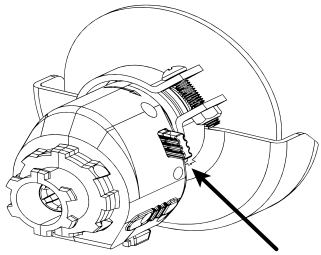

ЭКСПЛУАТАЦИЯ УСТРОЙСТВА

Установка защитного кожуха (модель с винтовым креплением)

1. Защитный кожух
2. Корпус редуктора
3. Винт

Совместите выступы на крепежном кольце защитного кожуха с пазами на корпусе редуктора.

Затем поверните защитный кожух примерно на 180° против часовой стрелки. После установки надежно затяните винт крепления.

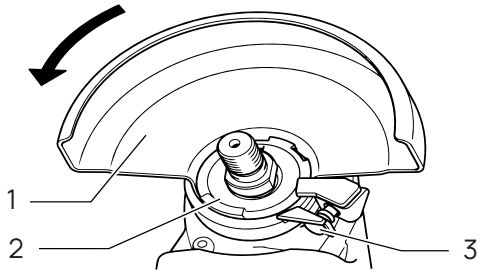

Для снятия защитного кожуха выполните действия в обратном порядке.

Установка и снятие абразивного диска

Для затяжки фиксирующей гайки нажмите кнопку блокировки шпинделя, чтобы зафиксировать вал от вращения, затем затяните гайку ключом по часовой стрелке.

Для снятия диска выполните действия по установке в обратном порядке.

Ударный перфоратор

Установка и снятие насадки

1. Установите кнопку фиксатора насадки в положение «Разблокировано».
2. Совместите направляющий выступ насадки с направляющим пазом и вставьте насадку параллельно основанию устройства.
3. Переведите кнопку фиксатора в положение «Заблокировано».

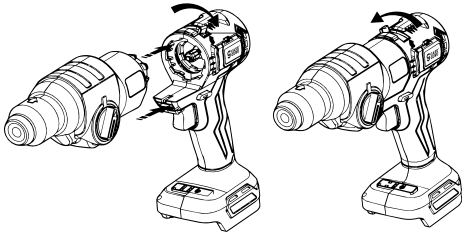

Разблокировано Заблокировано

Снятие насадки:

1. Переведите кнопку фиксатора насадки в положение «Разблокировано».
2. Аккуратно извлеките насадку параллельно корпусу устройства.

ЭКСПЛУАТАЦИЯ УСТРОЙСТВА

Выбор режима работы

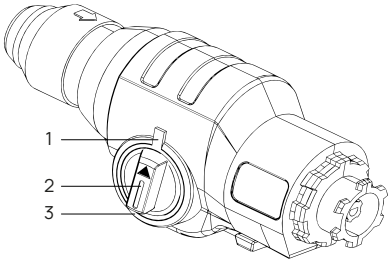

1. Режим сверления с ударом
2. Переключатель режима работы
3. Режим сверления без удара

Примечание:

- Для сверления бетона, кирпичной кладки и аналогичных материалов переведите переключатель режима работы в положение «Сверление с ударом».
- Для сверления дерева, металла и пластика переведите переключатель режима работы в положение «Сверление без удара».

Установка и снятие сверла

1. Сверло
2. Крышка патрона

Вставьте сверло в патрон и слегка проверните его до фиксации. Убедитесь, что сверло надежно закреплено, аккуратно потянув его на себя.

Для извлечения сверла зажмите крышку патрона и выньте сверло из патрона.

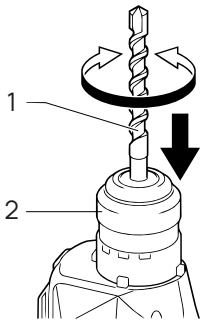

ОБСЛУЖИВАНИЕ УСТРОЙСТВА

Очистка

- Очищайте вентиляционные отверстия устройства, чтобы предотвратить перегрев двигателя.
- Регулярно протирайте корпус устройства мягкой тканью, желательно после каждого использования.
- Если загрязнение не удаляется сухой тканью, используйте мягкую ткань, слегка смоченную водой.

Примечание: никогда не используйте растворители, такие как бензин, спирт, аммиачные растворы и т.д. Такие вещества могут повредить пластиковые детали устройства.

Хранение

- Тщательно очищайте устройство и все принадлежности перед хранением.
- Храните устройство в недоступном для детей месте, в устойчивом и безопасном положении, в сухом помещении при умеренной температуре.
- Избегайте слишком высоких и слишком низких температур.
- Защищайте устройство от прямого солнечного света, храните его в темном месте.
- Не храните устройство в пластиковых или нейлоновых пакетах, чтобы избежать накопления влаги.

Техническое обслуживание

⚠ **Внимание:**

- Перед осмотром, чисткой или обслуживанием устройства обязательно убедитесь, что переключатель направления вращения установлен в среднее положение, а аккумуляторный блок снят.
- Не вносите изменения в конструкцию устройства и не пытайтесь самостоятельно ремонтировать устройство или аккумулятор, кроме случаев, прямо указанных в инструкции по эксплуатации и обслуживанию.
- Для сохранения безопасности и надежности устройства ремонт, регулировка и иные работы по обслуживанию должны выполняться только квалифицированным специалистом.

Утилизация

- Не выбрасывайте устройство, аккумулятор, зарядное устройство и упаковку вместе с бытовыми отходами.
- Передавайте устройство в специализированные пункты сбора электрического и электронного оборудования.
- Соблюдение правил утилизации помогает сохранить окружающую среду и снизить вред для здоровья людей.

Примечание: аккумуляторы и электронные устройства требуют отдельной утилизации. Перед сдачей изделия на переработку рекомендуется уточнить местные требования по обращению с такими отходами.

ТЕХНИЧЕСКИЕ ХАРАКТЕРИСТИКИ

Номинальное напряжение	21 В
Тип аккумулятора	Литий-ионный (Li-ion)
Емкость аккумулятора	Литий-ионный аккумулятор 2000 мАч Литий-ионный аккумулятор 4000 мАч
Вес аккумулятора 2000 мАч	350 г
Вес аккумулятора 4000 мАч	650 г
Вес основного блока без аккумулятора	798 г
Габариты основного блока без аккумулятора	225 × 130 × 81 мм
Ударная дрель-шуруповерт	
Габариты	158 × 69 × 62 мм
Вес	680 г
Мощность	550 Вт
Диаметр патрона	13 мм
Крутящий момент	80 Нм
Настройки крутящего момента	20 положений + закручивание + сверление + ударный режим
Количество скоростных режимов	2
Скорость вращения (1 скоростной режим)	150 / 220 / 300 об/мин
Скорость вращения (2 скоростной режим)	1000 / 1350 / 1600 об/мин
Частота ударов (высокая скорость)	1200 / 1760 / 2400 уд/мин
Насадка угловая шлифовальная машина	
Габариты без кожуха	92 × 63 × 74 мм
Вес без кожуха	245 г
Диаметр диска	125 мм (5″)
Мощность	1000 Вт
Скорость вращения	5200 / 7000 / 8500 об/мин

ТЕХНИЧЕСКИЕ ХАРАКТЕРИСТИКИ

Насадка ударный гайковерт	
Габариты	116 × 67 × 62 мм
Вес	693 г
Мощность	800 Вт
Посадочный квадрат	12,7 мм (½″)
Крутящий момент	550 Нм
Скорость вращения	1400 / 2000 / 2500 об/мин
Частота ударов	до 2600 уд/мин
Насадка цепная пила	
Габариты	327 × 89 × 126 мм
Вес	884г
Мощность	900 Вт
Длина шины	8″
Шаг цепи	1/4″
Скорость вращения	4000 / 5400 / 6700 об/мин
Скорость цепи	5,92 / 7,96 / 9,92 м/с
Автоматическая смазка цепи	+
Насадка ударный перфоратор	
Габариты	189 × 80 × 65мм
Вес	719 г
Режимы работы	сверление / ударное сверление
Скорость вращения	400 / 550 / 700 об/мин
Частота ударов	1800 / 2500 / 3100 уд/мин

ГАРАНТИЙНЫЙ ТАЛОН

CASE GURU®

Гарантия 12 месяцев

Основания для отказа в предоставлении гарантийного обслуживания:

1. Повреждения, неисправности и иные дефекты устройства, возникшие вследствие ремонта, модификации или вмешательства, выполненных лицами или организациями, не уполномоченными производителем.
2. Ущерб, возникший в результате воздействия внешних факторов, не зависящих от производителя.
3. Дефекты и повреждения устройства, вызванные форс-мажорными обстоятельствами.
4. Дефекты и повреждения, возникшие в результате воздействия влаги или попадания жидкости в корпус устройства.
5. Дефекты и повреждения устройства, возникшие в результате несоблюдения требований по эксплуатации, изложенных в руководстве пользователя.
6. Дефекты и повреждения изделия, вызванные применением аксессуаров, расходных материалов, запасных частей, либо иных комплектующих, не предусмотренных или не рекомендованных производителем.

Имя продавца	
Адрес	
Модель	
Дата продажи	

Отдел качества и гарантии
+7 (800) 444-28-50 доб. 2 (Звонок бесплатный по всей России)

Больше информации на сайте:
www.caseguru.ru

Установить приложение CaseGuru:

Обратиться в гарантию

Опрос о товаре

Раздел гарантии

Скачать в App Store

Скачать в Google Play